生産中止図面
２００３／１１

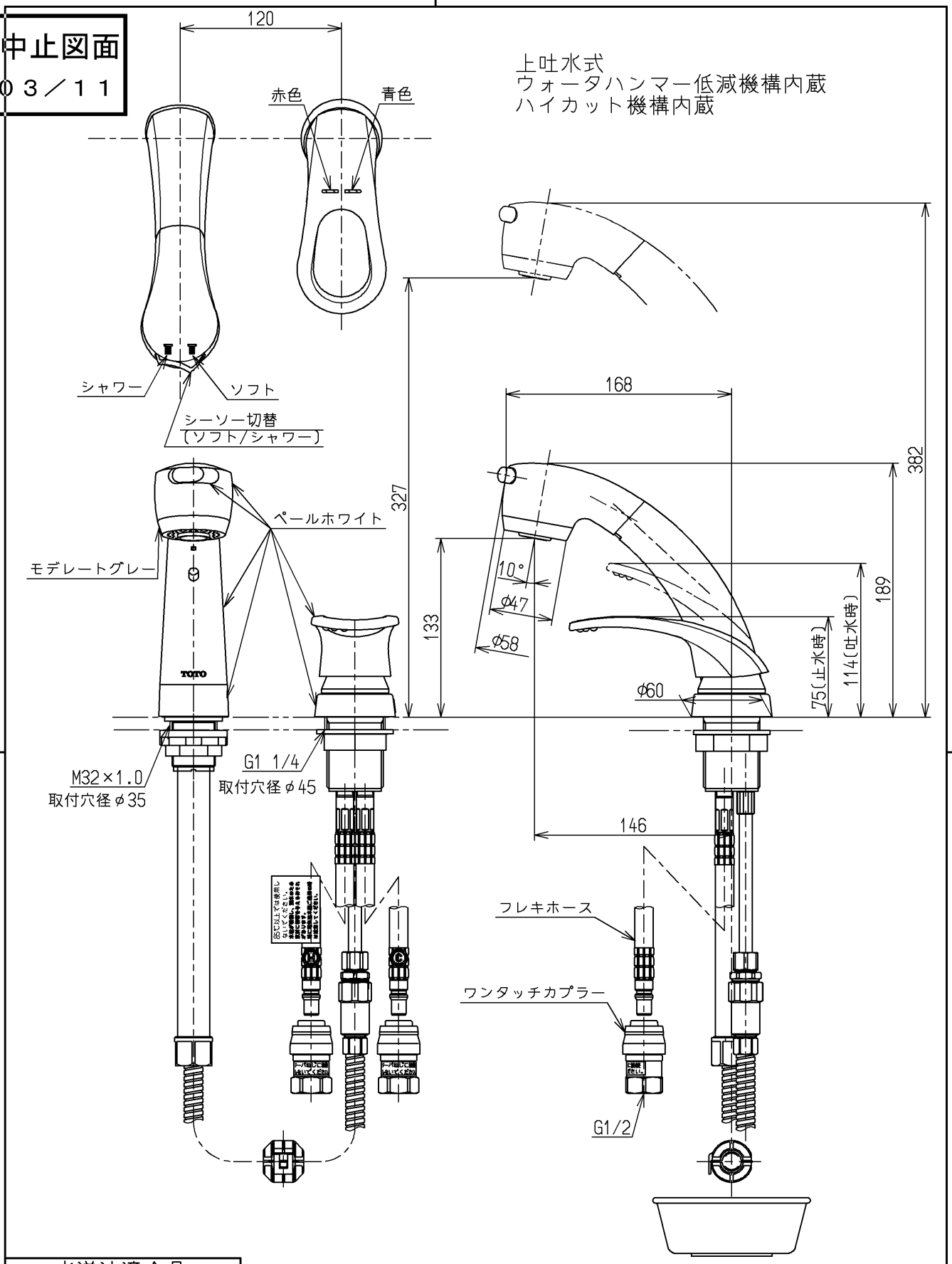

水道法適合品

TOTO		単位 mm	名称 台付シングル１３（シャワー）（洗面）（ＪＩＳ）
製図 有松(秀)	検図 櫻井 酒井(和)	日付 03.09.01	尺度 1：4
備考 積水化学（株）			図番 TL384UF V14PW

A4